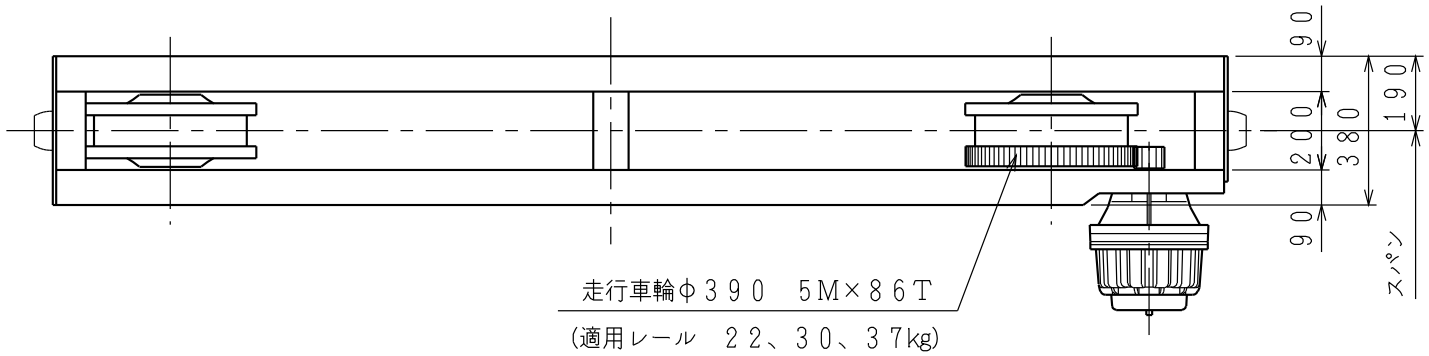

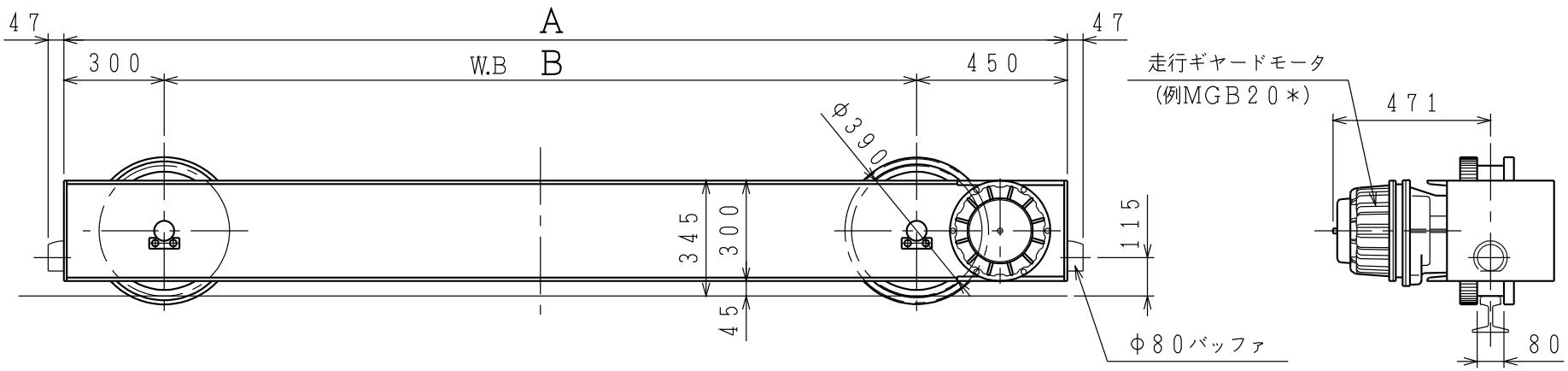

寸法（mm）

形式	A	B	重　量(kg)
TC39-25H	2500	1750	700
TC39-30H	3000	2250	776
TC39-35H	3500	2750	852
TC39-40H	4000	3250	928
TC39-45H	4500	3750	1005

走行速度

		m/min		m/s	
		50Hz	60Hz	50Hz	60Hz
MGB22	4p	29	34	0.483	0.567
	8p	14	17	0.233	0.283
MGB20T		19	22	0.300	0.367
MGB20K		28	34	0.467	0.567

＊重量は1set分の概略重量で、
走行ギヤードモータは含んでおりません。

S＝1／20

納入先	―
名　称	軌条形サドル
	TC39-□□H（[300）
図　番	BST39F07001

日本ホイスト株式会社